مؤسسة العراقي للتربية و التعليم

السنة الدراسية : 2012 - 2013

الاختبار الموحد للأسدس الثاني

يونيو 2013

المستوى : الأولى إعدادي ثانوي **مدة الإنجاز** : ساعة واحدة **المادة** : الفيزياء و الكيمياء

التمرين الأول : (7.5)

1ن **1) عرب :**

L'électrocution électrique - Fil métalique

1ن **2) عجم :**

عقدة - منحنى التيار الكهربائي المستمر.

2ن **3) عرّف :**

- التركيب على التوازي.
- عقدة كهربائية.

1ن **4) حدد ألوان الحلقات انطلاقا من قيمة مقاومة الموصلات الأومية التالية :**

$R_1=16k\Omega$ و $R_2=1000\Omega$

2.5ن **5) أتمم ما يلي :**

* في تركيب على التوالي، شدة التيار الكهربائي هي .....

في كل .....من .....

* تستعمل ..... و ..... لحماية التركيب المنزلي من أخطار الدارة القصيرة.

التمرين الثاني : (5.5 نقطة)

ننجز التركيب الكهربائي التالي، بحيث المصابيح L_1 وL_2 وL_3 و L_4 متشابهة.

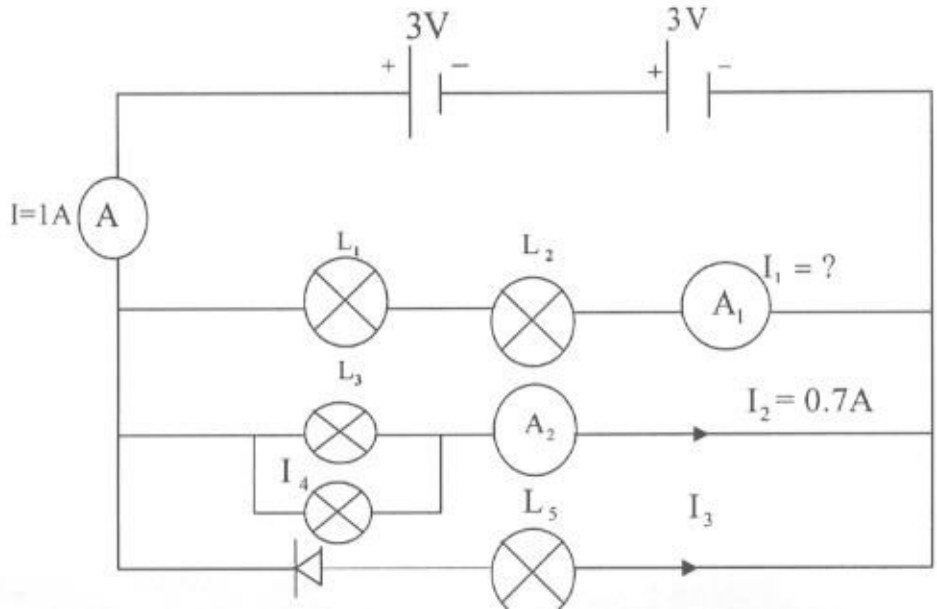

1- كيف ركب المصباحان (L_1) و (L_2) فيما بينهما ؟ 0.5ن

2- حدد قيمة التوتر U المكافئة للعمودين في التركيب أعلاه. 1ن

3- حدد قيمة شدة التيار I_3 المارة في المصباح L_5 معللا جوابك. 1ن

4- أحسب I_1 شدة التيار المار في المصباحين (L_1) و (L_2) ؟ 1ن

5- استنتج قيم التوترات U_1 و U_2 و U_3 و U_4 المطبقة بين مربطي L_1 و L_2 و L_3 و L_4 على التوالي. 1ن

6- نقصر المصباح L_4، ماذا ينتج عن ذلك ؟ 1ن

التمرين 3 : (7 نقط)

أولا : نعتبر تبيانة التركيب المبينة أسفله إذا علمت أن :

$I_4=2A$: شدة التيار المار في المصباح L_4.

$I_2=0,5A$: شدة التيار المار في المصباح L_2.

- أوجد شدة التيار المار في المصباحين L_1 و L_3. 3ن

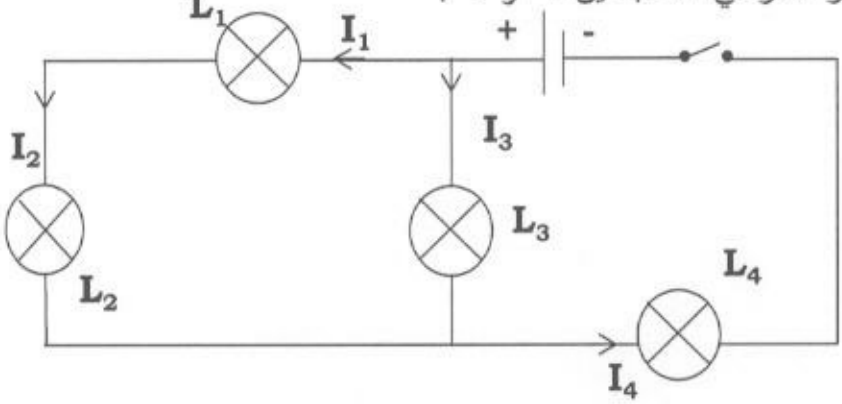

ثانيا :

نعتبر تبيانة التركيب التالية :

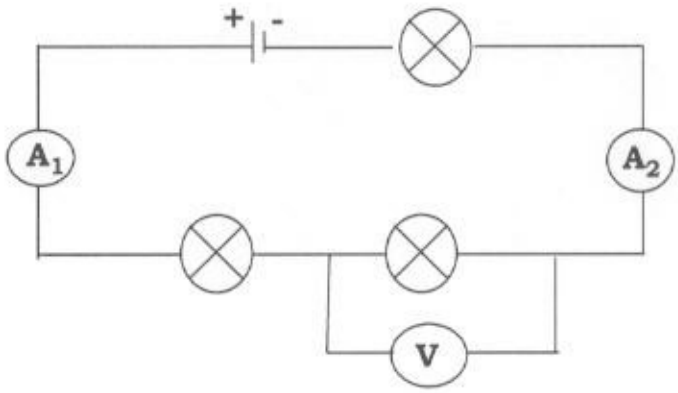

تشير إبرة الأومبيرمتر A_2 إلى 60 عياره مضبوط على 1A كما أن عدد تدريجات ميناء 100.

أ- ما شدة التيار المارة عبر الأمبيرمتر A_1. 1ن

ب- استنتج شدة التيار المارة عبر A_2 معللا جوابك. 1ن

ج- أذكر نوع التركيب المستعمل. 0.5ن

د- نقرأ على جهاز الفولطمتر الاشارة 120 عياره مضبوط على 15V وعدد تدريجات الميناء 150. 1.5ن

- ما توتر العمود علما أن المصابيح الثلاثة متشابهة.